平成２０年度鳥羽･志摩中学校新人大会　野球の部要項

１．期日及び会場

＊　９月２７日（土）・２８日（日）・１０月　４日（土）

予備日：１０月　５日（日）・１８日（土）・１９日（日）

＊　阿児町長沢球場（Ｎ）・鳥羽中央公園野球場（Ｔ）・磯部ふれあい公園野球場（Ｉ）

２．使　　用　　球

＊　公認ナガセケンコーＢ号　　各校３球提出

３．責　　任　　者

＊　鳥羽会場･会場（　東　【加茂】）記録･競技（村井【和具】）　弁当（大山【文岡】）

＊　志摩会場･会場（石　川【東海】）記録･競技（尾上【長岡】）　弁当（梅谷【磯部】）

４．競技規定及び申し合わせ事項

(1)ルールは、２００８年公認野球規則とするが、3.03原注、8.06原注は除外する。
※8.06原注･･･1ｲﾆﾝｸﾞに投手へのｱﾄﾞﾊﾞｲｽのためﾀｲﾑが2回以上とられた場合、自動的に投手交代となる。
※3.03原注･･･投手は1ｲﾆﾝｸﾞに投手以外の守備に2度以上つくことは許されない。
＊タイムは何度とってもかまわない。但し遅延行為とみなされないようにする。
(2)各試合７回戦。得点差によるコールドゲームは３回以降１５点差、５回以降７点差とする。サスペンデットゲーム（継続試合）を適用するが、日没・降雨によるコールドゲームは、５イニング以降、イニングの終了時に適用する。（決定は審判団にゆだねる。）
(3)７回で勝敗の決しないときは、決勝は９回まで延長後、10回より特別延長、その他は８回より特別延長（無死満塁から）を行い、勝敗の決するまで行う。
（特別延長は継続打順から始める）
(4)抗議はいっさい認めないが、監督と当該プレーヤーのみ説明を求めることができる。
(5)ベンチは若番を１塁側とし、ベンチ入りはスコアラーを含めて１８名以内とする。（ただし、本大会はベンチ入りの人数を３５名以内とする。スコアラー、ボールボーイは含めない。）
(6)試合出場人数は、背番号をつけている１８名以内とする。
(7)ベンチ入りの顧問は学校関係者３名以内とする。
(8)シートノックは後攻から始めて７分以内とする。
(9)捕手は、プロテクター・レガース・ヘルメット・スロートガード、打者・次打者・走者は、両耳ヘルメットを着用する。
(10)次打者はネクストバッターズサークルに入り、サークル内へは試合で使用できるバット１本しか持ち込めない。
(11)リング、リストバンド、ハイカットストッキングの使用を禁止する。
(12)本大会の優勝チームは、鳥羽・志摩代表チームとして来春の県大会に出場する。
(13)人権を無視したり、相手を傷つけるような応援は絶対にしない。
(14)メガホンはベンチに、1個持ち込むことができる。

５．組み合わせ

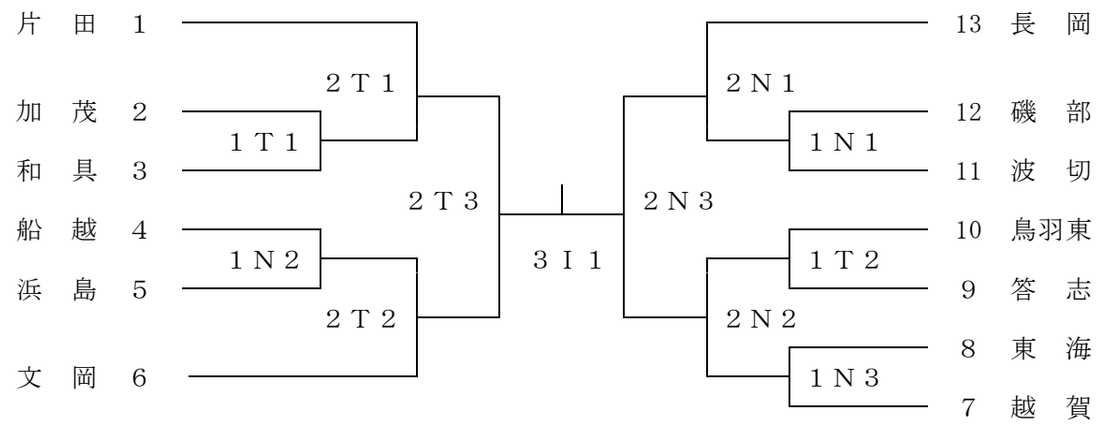

※　選手宣誓は２番・１２番　　開会式は９時

６．試合開始時刻

○第１日（Ｔ会場、Ｎ会場同時刻）
第１試合　９：３０　第２試合　１１：３０　第３試合　１３：３０
○第２日（Ｔ会場、Ｎ会場同時刻）
第１試合　９：３０　第２試合　１１：３０　第３試合は第２試合終了４０分後
○第３日（Ｉ会場）
第１試合　１０：００

７．審　　判

１Ｔ１（　1・6・9・10　）　　１Ｎ１（　4・5・7・13　）
１Ｔ２（　1・2・3・6　）　　１Ｎ２（　8・11・12・13　）
１Ｎ３（　4・5・11・12　）

２Ｔ１（　4　・　5　・　6　・　１Ｔ１敗　）
２Ｔ２（　1　・　2　・　3　・　１Ｎ２敗　）
２Ｔ３（　１Ｔ１敗・１Ｎ２敗・２Ｔ１敗　）
２Ｎ１（　7　・　8　・　9　・　10　）
２Ｎ２（　11　・　12　・　13　・　１Ｎ３敗　）
２Ｎ３（　１Ｎ１敗・１Ｔ２敗・１Ｎ３敗・２Ｎ１敗　）

３Ｉ１（　２Ｔ２敗・２Ｎ２敗・２Ｔ３敗・２Ｎ３敗　）

８．そ　の　他
（１）各会場とも毎日のゴミ処理は、最終チームが必ず担当して下さい。
（２）審判は、試合の３０分前には集合し、準備にあたって下さい。
（３）大会参加１校につきロージンバックを１個提出。