平成２１年度鳥羽･志摩中学校総合体育大会　野球の部要項

１．期日及び会場

＊７月１８日（土）・１９日（日）・２１日（火）
予備日：２２日（水）・２３日（木）【雨天順延】

＊鳥羽中央公園野球場（Ｔ）、阿児町長沢球場（Ｎ）　※　開会式は両会場　９：００～

２．使　　用　　球

＊公認ナガセケンコーＢ号　　各校３球提出

３．責　　任　　者

＊Ａゾーン鳥羽会場･会場（石田【鳥羽東】）･記録･競技（東【加茂】）・弁当（梅谷【磯部】）

＊Ｂゾーン志摩会場･会場（石川【東海】）･記録･競技（冨士井【文岡】）・弁当（岡【片田】）

４．競技規定及び申し合わせ事項

(1)ルールは、２００９年度公認野球規則とするが、3.03原注、8.06原注は除外する。
※8.06原注･･･1ｲﾆﾝｸﾞに投手へのｱﾄﾞﾊﾞｲｽのためﾀｲﾑが2回以上とられた場合、自動的に投手交代となる。
※3.03原注･･･投手は1ｲﾆﾝｸﾞに投手以外の守備に2度以上つくことは許されない。
＊タイムは何度とってもかまわない。但し遅延行為とみなされないようにする。
(2)各試合７回戦。得点差によるコールドゲームは５回以降７点差とする。サスペンデットゲーム（継続試合）を適用するが、日没・降雨によるコールドゲームは、５イニング以降、イニングの終了時に適用する。（決定は審判団にゆだねる。）
(3)７回で勝敗の決しないときは、決勝・準決勝は９回まで延長後、10回より特別延長、その他は８回より特別延長（無死満塁から）を行い、勝敗の決するまで行う。
（特別延長は継続打順から始める）
(4)抗議はいっさい認めないが、監督と当該プレーヤーのみ説明を求めることができる。
(5)ベンチは若番を１塁側とし、ベンチ入りはスコアラーを含めて１８名以内とする。
（ただし、本大会はベンチ入りの人数を３０名以内とする。スコアラー、ボールボーイは含めない。）
(6)試合出場人数は、背番号をつけている１８名以内とする。
(7)ベンチ入りの顧問は学校関係者３名以内とする。
(8)シートノックは後攻から始めて７分以内とする。
(9)捕手は、プロテクター・レガース・ヘルメット・スロートガード、打者・次打者・走者は、両耳ヘルメットを着用する。
(10)次打者はネクストバッターズサークルに入り、サークル内へは試合で使用できるバット１本しか持ち込めない。
(11)リング、リストバンド、ハイカットストッキングの使用を禁止する。
(12)本大会の優勝チームは、鳥羽・志摩代表チームとして県大会に出場する。
(13)人権を無視したり、相手を傷つけるような応援は絶対にしない。
(14)メガホンはベンチに、1個持ち込むことができる。
(15)各校ロージンを１個提出する。
(16)５回以降で次の試合の先発投手のみブルペンでの投球練習をしてもよい。
（ただし、試合中の監督の許可を得てからすること）

５．組み合わせ

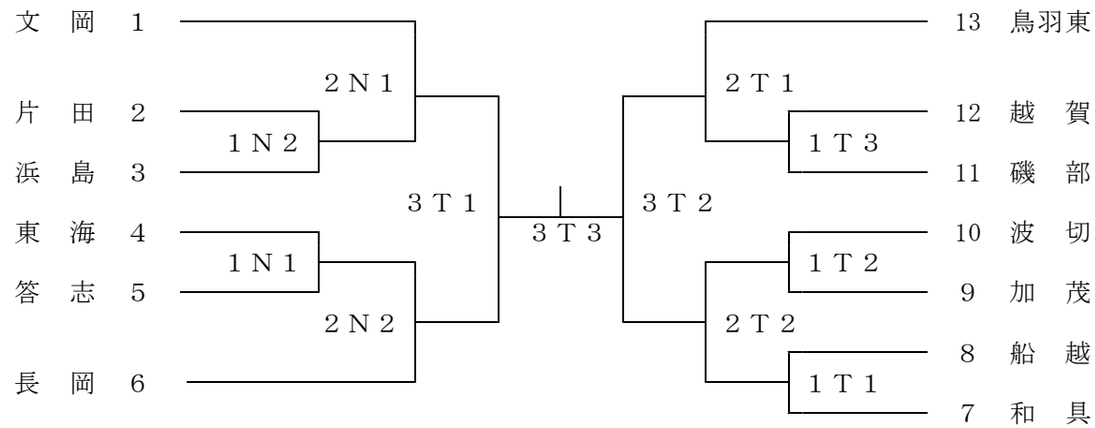

Ａ　ゾ　ー　ン　　Ｂ　ゾ　ー　ン
※　選手宣誓は両会場で初日1試合目の若番です。

６．試合開始時刻

○第１日（Ｔ会場、Ｎ会場同時刻）
第１試合　９：３０　第２試合　１１：３０　第３試合　１３：３０
○第２日（Ｔ会場、Ｎ会場同時刻）
第１試合　１０：００　第２試合　１２：００
○第３日（Ｔ会場）
第１試合　９：３０　第２試合　１１：３０　※第３試合は第２試合終了後５０分後に開始する

７．審　　判

１Ｎ１（１・２・３・６）　　１Ｔ１（９・10・11・12）
１Ｎ２（１・４・５・６）　　１Ｔ２（７・11・12・13）
１Ｔ３（８・９・10・13）

２Ｎ１（　４　・　５　・　６　・　１Ｎ２敗）
２Ｎ２（　１　・　２　・　３　・　１Ｎ１敗）
２Ｔ１（　７　・　８　・　９　・　10　）
２Ｔ２（　11　・　12　・　13　・　１Ｔ１敗）

３Ｔ１（　１Ｔ１敗・１Ｔ２敗・１Ｔ３敗・２Ｔ１敗　）
３Ｔ２（　１Ｎ１敗・１Ｎ２敗・１Ｔ２敗・２Ｎ１敗　）
３Ｔ３（　２Ｎ２敗・２Ｔ２敗・３Ｔ１敗・３Ｔ２敗　）

８．そ　の　他
（１）各会場とも毎日のゴミ処理は、最終チームが必ず担当して下さい。
（２）審判は、試合の３０分前には集合し、準備にあたって下さい。
（３）優秀選手は、３日目の第２試合終了後本部席にて決定します。