個人戦トーナメント表

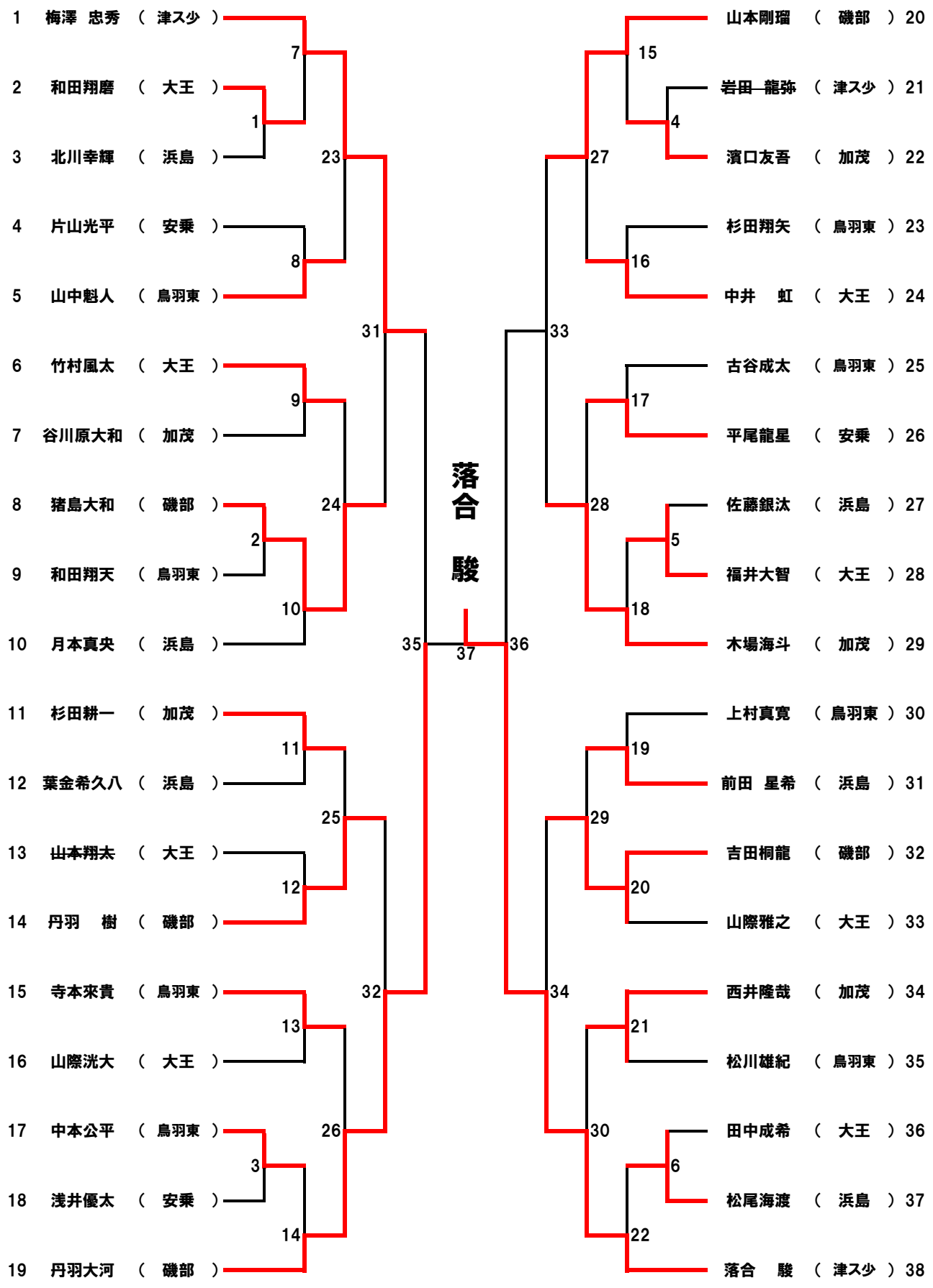
1 梅澤 忠秀 （ 津ス少 ）
2 和田翔磨 （ 大王 ）
3 北川幸輝 （ 浜島 ）
4 片山光平 （ 安乗 ）
5 山中魁人 （ 鳥羽東 ）
6 竹村風太 （ 大王 ）
7 谷川原大和 （ 加茂 ）
8 猪島大和 （ 磯部 ）
9 和田翔天 （ 鳥羽東 ）
10 月本真央 （ 浜島 ）
11 杉田耕一 （ 加茂 ）
12 葉金希久八 （ 浜島 ）
13 山本翔太 （ 大王 ）
14 丹羽 樹 （ 磯部 ）
15 寺本來貴 （ 鳥羽東 ）
16 山際洸大 （ 大王 ）
17 中本公平 （ 鳥羽東 ）
18 浅井優太 （ 安乗 ）
19 丹羽大河 （ 磯部 ）
山本剛瑠 （ 磯部 ） 20
岩田一龍弥 （ 津ス少 ） 21
濱口友吾 （ 加茂 ） 22
杉田翔矢 （ 鳥羽東 ） 23
中井 虹 （ 大王 ） 24
古谷成太 （ 鳥羽東 ） 25
平尾龍星 （ 安乗 ） 26
佐藤銀汰 （ 浜島 ） 27
福井大智 （ 大王 ） 28
木場海斗 （ 加茂 ） 29
上村真寛 （ 鳥羽東 ） 30
前田 星希 （ 浜島 ） 31
吉田桐龍 （ 磯部 ） 32
山際雅之 （ 大王 ） 33
西井隆哉 （ 加茂 ） 34
松川雄紀 （ 鳥羽東 ） 35
田中成希 （ 大王 ） 36
松尾海渡 （ 浜島 ） 37
落合 駿 （ 津ス少 ） 38
落合 駿
1 2 3 4 5 6 7 8 9 10 11 12 13 14 15 16 17 18 19 20 21 22 23 24 25 26 27 28 29 30 31 32 33 34 35 36 37