個人戦トーナメント表

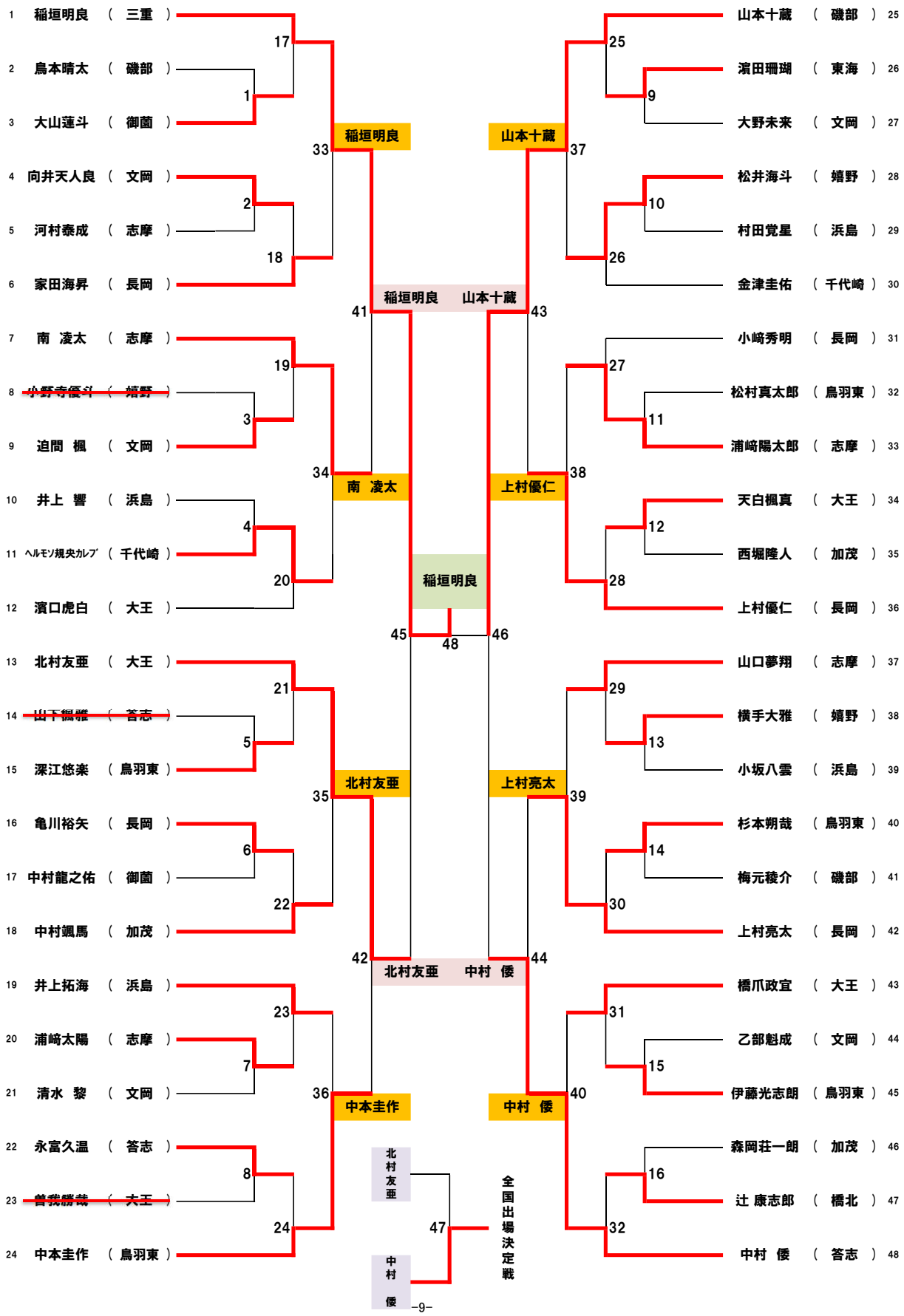
1 稲垣明良 （ 三重 ）
2 鳥本晴太 （ 磯部 ）
3 大山蓮斗 （ 御薗 ）
4 向井天人良 （ 文岡 ）
5 河村泰成 （ 志摩 ）
6 家田海昇 （ 長岡 ）
7 南 凌太 （ 志摩 ）
8 小野寺優斗 （ 嬉野 ）
9 迫間 楓 （ 文岡 ）
10 井上 響 （ 浜島 ）
11 ﾍﾙﾓｿ規央ｶﾚﾌﾞ （ 千代崎 ）
12 濱口虎白 （ 大王 ）
13 北村友亜 （ 大王 ）
14 山下獨雅 （ 答志 ）
15 深江悠楽 （ 鳥羽東 ）
16 亀川裕矢 （ 長岡 ）
17 中村龍之佑 （ 御薗 ）
18 中村颯馬 （ 加茂 ）
19 井上拓海 （ 浜島 ）
20 浦崎太陽 （ 志摩 ）
21 清水 黎 （ 文岡 ）
22 永富久温 （ 答志 ）
23 曽我勝哉 （ 大王 ）
24 中本圭作 （ 鳥羽東 ）
25 山本十蔵 （ 磯部 ）
26 濱田珊瑚 （ 東海 ）
27 大野未来 （ 文岡 ）
28 松井海斗 （ 嬉野 ）
29 村田覚星 （ 浜島 ）
30 金津圭佑 （ 千代崎 ）
31 小﨑秀明 （ 長岡 ）
32 松村真太郎 （ 鳥羽東 ）
33 浦崎陽太郎 （ 志摩 ）
34 天白楓真 （ 大王 ）
35 西堀隆人 （ 加茂 ）
36 上村優仁 （ 長岡 ）
37 山口夢翔 （ 志摩 ）
38 横手大雅 （ 嬉野 ）
39 小坂八雲 （ 浜島 ）
40 杉本朔哉 （ 鳥羽東 ）
41 梅元稜介 （ 磯部 ）
42 上村亮太 （ 長岡 ）
43 橋爪政宜 （ 大王 ）
44 乙部魁成 （ 文岡 ）
45 伊藤光志朗 （ 鳥羽東 ）
46 森岡荘一朗 （ 加茂 ）
47 辻 康志郎 （ 橋北 ）
48 中村 倭 （ 答志 ）
17 1 33 2 18 19 3 34 4 20 21 5 35 6 22 23 7 36 8 24
25 9 37 10 26 27 11 38 12 28 29 13 39 14 30 31 15 40 16 32
41 43 45 46 48 42 44 47
稲垣明良 山本十蔵 稲垣明良 南 凌太 上村優仁 北村友亜 上村亮太 中本圭作 中村 倭
稲垣明良 山本十蔵 北村友亜 中村 倭
全国出場決定戦